ANGULAR E3
2842244

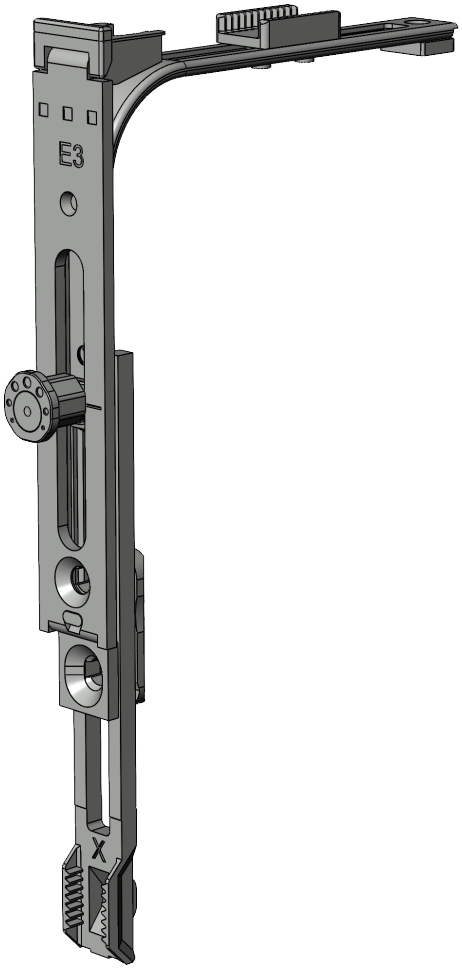

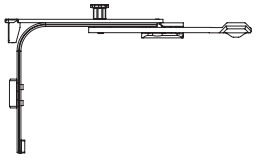

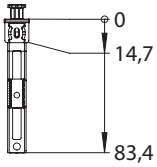

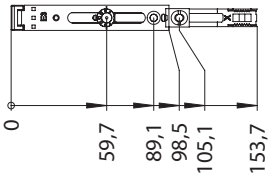

Especificación	
Tipo de componente	Angular
	Aluminio, Madera, Plástico
Ranura de herraje de hoja	Eje canal de herraje de 16 mm
Lado de tope	DIN izquierda, DIN derecha
Longitudes por cada lado	0 mm, 98.5 mm
Posición de montaje	Lado superior de la correa, Lado inferior de la correa, Lado de cierre arriba, Lado de cierre abajo
Tipo de punto de cierre	Bulón octogonal
	1
Versión clipable	no
Color	plata
Superficie	galvanizada
Nº. de agujeros para tornillos	3
Punto de interconexión	Zapata dentada - Zapata dentada
Montaje automático	no
Embalaje	Reutilización

Cambio angular

El angular se monta en las esquinas de la hoja de la ventana y se acopla a componentes como la cremona, el tirante de cierre trasero o el rail superior. Transfiere el movimiento de la manilla al resto del herraje de la ventana hasta la esquina y al siguiente componente para que la ventana pueda bloquearse o desbloquearse en todo su perímetro.

ANGULAR E3
2842244

Nota

Para el uso del producto, tenga en cuenta la información de los manuales de herraje, las instrucciones de montaje y los diagramas de aplicación.

Todos los derechos y modificaciones están reservados