FRENO PRACTICABLE DB 11/1 SL 1848601

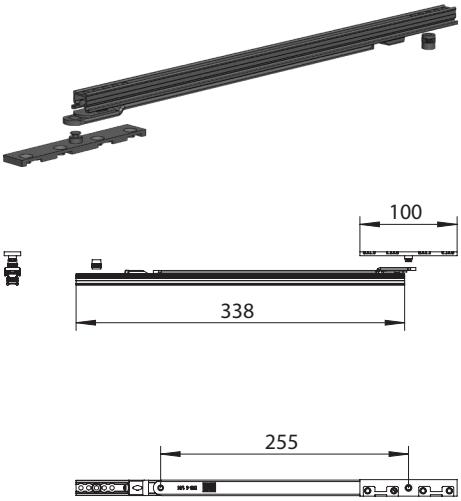

Especificación	
Tipo de componente	Freno de apertura
	Aluminio, PVC
Ranura de herraje de hoja	Eje canal de herraje de 16 mm
	9 mm, 13 mm
Cámara	12 mm
Lado de tope	DIN izquierda, DIN derecha
Color	plata
Superficie	galvanizado
anchura mín. eje canal herraje	640 mm
máx. anchura eje canal herraje	1725 mm
Adecuado lama cinta plegado.	si
Embalaje	Reutilización

Nota

Para el uso del producto, tenga en cuenta la información de los manuales de herraje, las instrucciones de montaje y los diagramas de aplicación.

Todos los derechos y modificaciones están reservados